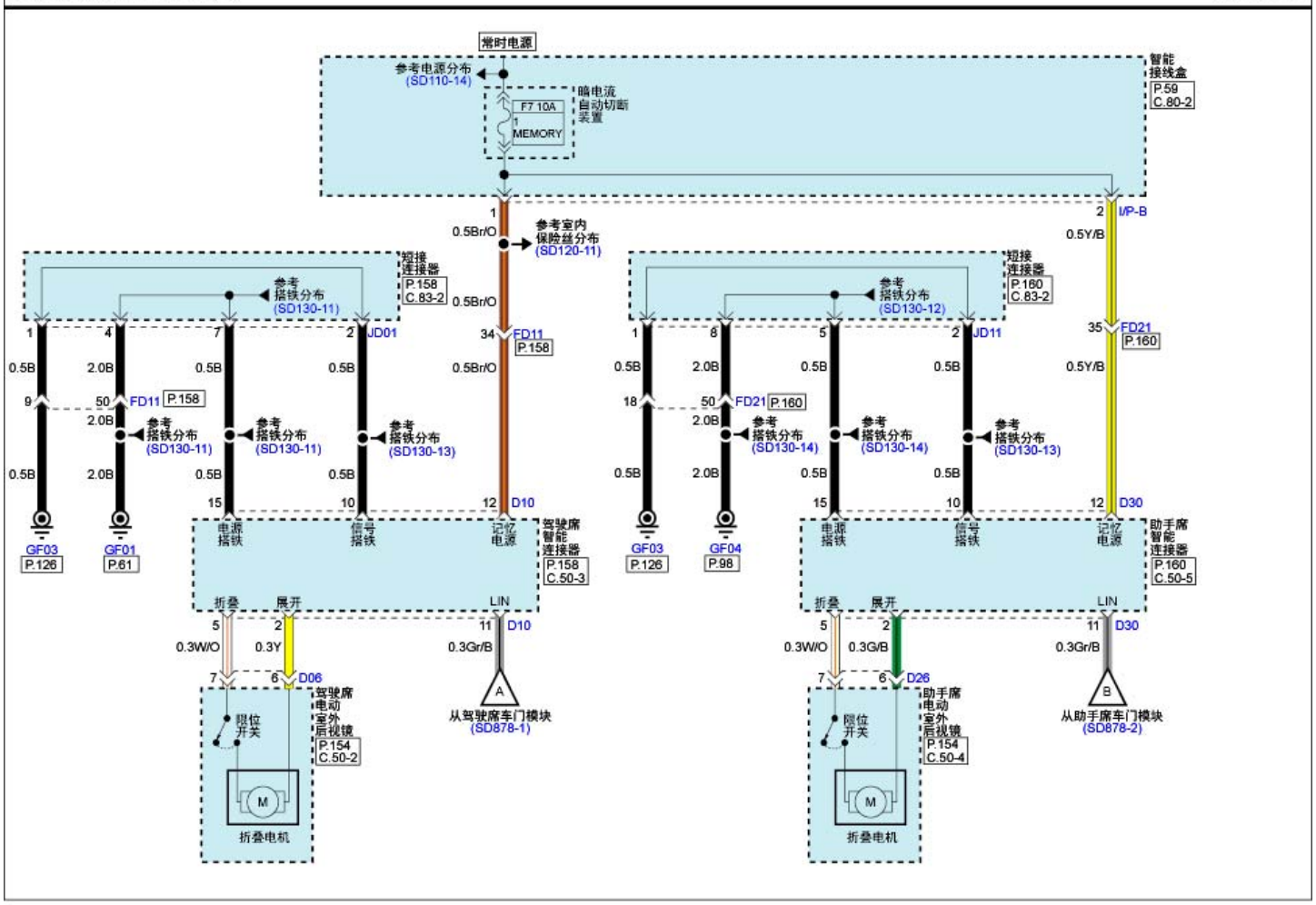室外后视镜折叠系统(3) SD878-3